LIT MÉDICALISÉ

Enterprise 5000X

arjo

with people in mind

Conçu pour vous et votre patient

Le lit médicalisé Enterprise® 5000X d'Arjo offre des avantages significatifs au patient, au personnel soignant et à l'établissement de soins.

Les défis quotidiens rencontrés par les équipes de soins infirmiers dans les services hospitaliers ont incité Arjo à améliorer une solution déjà éprouvée et reconnue par les hôpitaux du monde entier. Lors de la conception du lit médicalisé Enterprise 5000X, Arjo a mis l'accent sur les principaux besoins des clients communs à tous les milieux de soins, à savoir :

- Sécurité pour le patient et le personnel soignant.
- Conformité avec les nouvelles normes internationales.
- Équipement, robuste, intuitif et facile d'utilisation.
- Solutions axées sur la qualité des soins aux patients.

Sécurité

Un environnement sûr est essentiel au bien-être des patients et du personnel soignant. Jusqu'à 10 % des personnes âgées chutent durant leur hospitalisation en soins intensifs[1], ce qui peut occasionner des blessures graves, souvent mortelles.

Le personnel soignant est également concerné, puisque jusqu'à 80 % des infirmières américaines souffraient de blessures au cours de leur carrière lors de la manipulation des patients[2].

Le modèle Enterprise 5000X vise à réduire le risque de blessure et à offrir un environnement plus sûr pour le personnel soignant.

- Les commandes de l'ACP (Attendant Control Panel - panneau de commande soignant) sont rétro-éclairées afin d'assurer un fonctionnement sûr et constant le soir ou en cas de faible éclairage.
- Hauteur basse – un avantage majeur pour minimiser le risque de blessures liées aux chutes.
- Veilleuses sous le lit - La zone de sortie du lit sur les deux côtés de ce dernier est éclairée afin d'orienter les patients au moment de quitter le lit dans une pièce mal éclairée.

La nouvelle norme en matière de lit médicalisé

Élaborée par la Commisssion électro-technique internationale (CEI), la norme CEI60601-2-52:2009 est la nouvelle référence en matière de performance et de sécurité des lits médicalisés.

Tandis que la norme couvre de nombreux aspects incluant la sécurité électrique, la charge admissible, la stabilité et la durabilité, une des exigences principales consiste en la réduction du risque de piégeage du patient dans le sommier ou autour de celui-ci.

L'utilisation d'une multitude de données en matière d'accident et de risque a permis à la CEI d'identifier un certain nombre d'endroits autour du lit (illustrés ci-dessous) où le piégeage de la tête, du cou ou de la poitrine d'un patient pourrait aboutir à une situation dangereuse, voire mortelle. En prescrivant des paramètres de tests rigoureux pour ces zones, la commission a souhaité limiter autant que possible les risques de piégeage encourus pendant la manipulation et l'utilisation du lit.

Le modèle Enterprise 5000X a été testé de façon indépendante par un organisme de renommée mondiale, afin de certifier sa conformité en termes de stabilité, dimensions et sécurité en accord avec les standards de la norme IEC60601-2-52.

Également disponible avec demi-barrières

Les demi-barrières latérales offrent une esthétique moderne tout en offrant une sécurité flexible et des options d'accès aux patients. Les poignées intégrées dans la conception de la barrière latérale permettent une plus grande aide à la mobilisation du patient

Des commandes intégrées aux demi-barrières latérales sont disponibles sur notre modèle Enterprise 8000X

Fonctionnement intuitif et facilité d'utilisation

Nos fonctionnalités sont intuitives et simples d'utilisation grâce à des pictogrammes simples et clairs. Les touches à effleurement permettent d'accéder rapidement aux fonctionnalités clés comme :

- Position CPR
- Position physiologique optimale du dossier à 30°
- Position fauteuil
- Position de chaise cardiaque
- Hauteur basse et hauteur extra basse
- Fonction Proclive/Déclive

Une partie ou la totalité de ces fonctions peut être verrouillée par le personnel soignant si nécessaire.

Un choix de télécommandes pour patients est disponible.

Rallonges de lit 3 positions

Conçu pour faciliter les actes quotidiens, le lit propose différentes longueurs de lit facilement configurables en une seule étape, pour vous apporter plus de flexibilité :

- Lit court : 219 cm
- Lit standard : 230 cm
- Lit avec extension : 242 cm

Cette nouvelle conception intègre également un sommier extensible pour assurer le soutien intégral du matelas à chaque longueur.

Améliorer la qualité des soins

Le dossier effectue automatiquement une pause de quelques secondes lorsqu'il atteint 30° pour vous indiquer que le patient est en position physiologique optimale. Des études montrent que l'inclinaison de 30° du dossier est une condition nécessaire pour améliorer la condition physique et la posture du patient[3].

En sélectionnant le pictogramme approprié du panneau de commande intuitif, le personnel soignant peut facilement ajuster le lit en position chaise cardiaque.

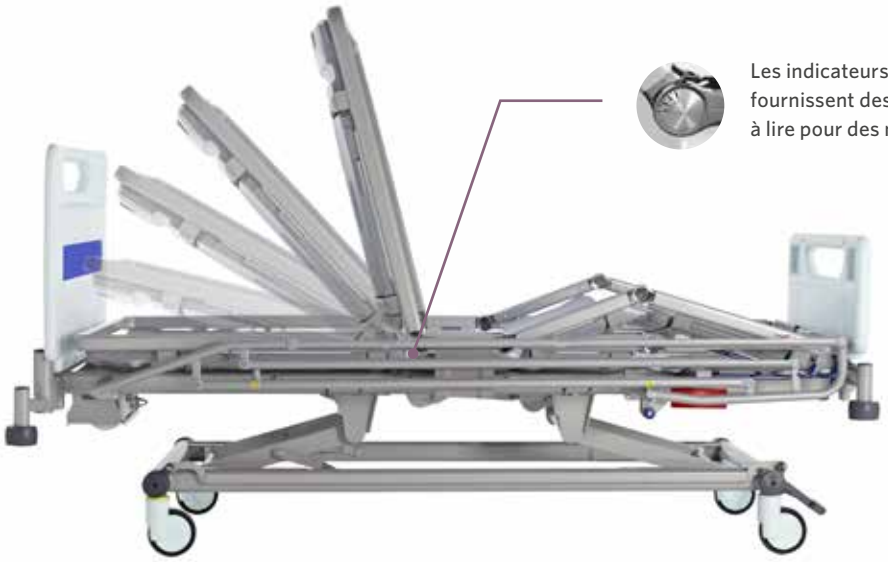

Les indicateurs d'inclinaison du dossier fournissent des informations faciles à lire pour des mesures de l'élévation

Les escarres sont parmi les blessures les plus courantes pouvant être évitées dans les établissements de soins de santé, avec des taux de prévalence compris entre 11,9 % et 15,8 %[4]. Les escarres sont davantage susceptibles de se développer lorsqu'une personne est immobile et passe de longues périodes sur des surfaces ne fournissant pas de redistribution adéquate de la pression.

Notre système breveté de « profilage Bio-Contour » est une combinaison unique de mouvements des sections du lit et d'un sommier incurvé, conçue pour aider à la gestion de la pression et du cisaillement (les principales causes d'escarres).

Contrôle des infections, maintenance et entretien facilités

Le modèle Enterprise 5000X est conçu avec une architecture ouverte et sans housse à l'origine afin de permettre un accès aisé pour le nettoyage et la décontamination.

Les panneaux de sommier, de tête et de pied de lit soufflés sont légers, lisses et facilement amovibles afin de faciliter le nettoyage. Le porte-couverture offre un espace de rangement pratique pour le linge pendant les procédures de confection du lit.

L'entretien facilité est le résultat d'une accessibilité ouverte et des composants prêts à l'emploi. Les modifications concernant les vérins, le boîtier de commande et la batterie peuvent être effectuées en quelques minutes, sur place, par une seule personne.

L'équipement est conçu pour un entretien et une maintenance aisés, avec une réduction du temps consacré aux activités de nettoyage, d'entretien et de maintenance.

Options

Porte-couverture

Commande au pied pour réglage de la hauteur variable

Télécommandes pour patient

Rail DIN

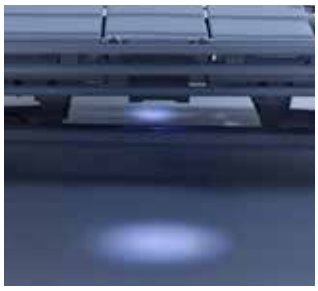

Veilleuses sous le lit

5e roue non motorisée

Options de couleur des panneaux

Meubles de chevet

Pour en savoir plus sur Enterprise et IndiGo

Vidéo de démonstration de la gamme Enterprise

Vidéo de démonstration IndiGo

En option :
maintenant disponible avec IndiGo®

IndiGo est la 5e roue motrice qui rend le transport plus léger accessible à l'ensemble du personnel soignant grâce à un simple contact – pour plus de sécurité et de simplicité. IndiGo est toujours disponible et intégré directement dans votre lit Citadel ou Enterprise, de sorte qu'une seule chose change dans la journée d'un soignant : la force nécessaire pour déplacer le lit.

Pour en savoir plus sur IndiGo : Arjo.com/indigo

Jusqu'à
60 %
de réduction de la force

nécessaire pour monter les pentes[5]

Jusqu'à
70 %
de réduction de la force

nécessaire pour descendre les pentes[5]

Caractéristiques du produit

CARACTÉRISTIQUES	
Dossier, plicature genoux et hauteur variable électriques	•
Fonction proclive/déclive électrique	±12°
Bouton Auto-CPR et Auto-contour	•
Batterie de secours	•
Système de profilage Bio-Contour	•
Bouton unique position fauteuil	•
Poignées CPR de chaque côté du lit	•
Pause du dossier à 30°	•
Indicateurs d'angles du dossier	•
Rallonges de lit et de sommier intégrées	•
Panneaux de tête et de pieds amovibles, choix de la couleur de remplissage	•
Rails porte-sac de drainage	•
Sections du sommier amovibles en plastique (courbes ou plates)	•
Freinage centralisé/système directionnel avec 4 roulettes à freins	•
Roulettes à simple galet 125 mm	(•)
Roulettes à simple galet 150 mm	(•)
Roulettes à double galet 150 mm	(•)
Pédales de frein supplémentaires côté tête	(•)
Barre de frein (côté pieds uniquement)	(•)
Rails DIN	(•)
Veilleuse de nuit	(•)
Barrières latérales rabattables	(•)
Porte-couverture	(•)
Demi-barrières latérales de sécurité	(•)
Commande au pied pour réglage de la hauteur variable	(•)
5e roue non motorisée	(•)
Assistant de conduite intuitif IndiGo	(•)

• De série (•) En option

CARACTÉRISTIQUES TECHNIQUES	
Longueur standard hors tout	2 350 mm (HOB), 2 300 mm (HOD)
Largeur hors tout	1 030 mm
Longueur du matelas standard	2 020 mm
Largeur du matelas	880 mm
Longueur rallongée hors tout	2 470 mm (HOB), 2 420 mm (HOD)
Longueur du matelas avec extension	2 140 mm
Longueur courte hors tout	2 240 mm (HOB), 2 190 mm (HOD)
Longueur du matelas en position rétractée	1 910 mm
Hauteur maximale (avec roulettes 125 mm)	760 mm
Hauteur minimale (avec roulettes 125 mm)	320 mm
Longueur section dossier	850 mm
Longueur de l'assise	215 mm
Longueur section jambe	560 mm
Longueur section cuisse	365 mm
Capacité maximale admissible/ Poids maximum du patient	250 kg/185 kg
Déclive	12°
Proclive	12°
Angle du dossier	62°
Pause du dossier	30°
Angle du relève-cuisse	20°
Angle du relève-jambe	16°
Protection contre la pénétration	IPX4
Protection contre les chocs	Classe 1, type B
Alimentation électrique	1,25 A à 230 V AC 50/60 Hz
Alimentation électrique	2 A à 120 V AC 50/60 Hz
Norme de sécurité	IEC60601-2-52

Avertissement : disponible en configurations sommier hors tête (HOD) et base hors tête (HOB)

Références :

1. McCarter-Bayer A, Bayer F, Hall K Preventing falls in acute care : an innovative approach. Journal of Gerontological Nursing (2005), 31 (3):25-33
2. Cohen, M. et al. (2010) PHAMA Patient Handling And Movement Assessment. The Facility Guidelines Institute.
3. Tablan OC, Anderson LJ, Besser R, et al. Guidelines for prevention of health-care-associated pneumonia, 2003 : Recommendations of CDC and the Healthcare Infection Control Practices Advisory Committee. MMWR Recomm Rep. 2004;53 (RR-3):1-36.
4. Coleman S, Smith IL, McGinnis E, Keen J, Muir D, Wilson L Stubbs N, Dealey C, Brown S Nelson E.A, Nixon, J (2016). Clinical evaluation of a new pressure ulcer risk assessment instrument, the Pressure Ulcer Risk Primary or Secondary Evaluation Tool (PURPOSE T). J Adv Nurs. 2018;74:407–424. https://doi.org/10.1111/jan.13444
5. Matz, M., Morgan, J. (2018). The Case For Powered Bed Transport (Livre blanc)

Octobre 2019 Seules les pièces Arjo, spécialement conçues, doivent être utilisées sur les équipements et accessoires Arjo. Notre objectif est de poursuivre le développement de nos produits. Nous nous réservons le droit de les modifier sans préavis. ® et ™ sont des marques déposées du groupe de sociétés Arjo.
© Arjo, 2019

Chez Arjo, nous nous engageons à améliorer la vie quotidienne des personnes à mobilité réduite et atteintes de problèmes de santé liés à l'âge. Avec des produits et des solutions permettant une manutention ergonomique des patients, l'hygiène personnelle, la désinfection, le diagnostic et la prévention efficace des escarres et de la thrombo-embolie veineuse, nous aidons les professionnels de tous les environnements de soins à procurer un niveau de soins toujours plus sûrs et dignes. Tout ce que nous faisons, nous le faisons « with people in mind ».

Arjo AB · Hans Michelsensgatan 10 · 211 20 Malmö · Sweden · +46 10 335 4500
Arjo France SAS · 2, Avenue Alcide de Gasperi · CS 70133 · 59436 Roncq Cedex · France · +33 03 20 28 13 13
Arjo Switzerland AG · Fabrikstrasse 8 · 4614 Hägendorf · Suisse · +41 (0)61 337 97 77
Arjo Belgium SA · Evenbroekveld 16 · BE-9420 Erpe-Mere · Belgique · +32 (0) 53 60 73 80

www.arjo.com

Arjo.A00102.1.0.CH.FR